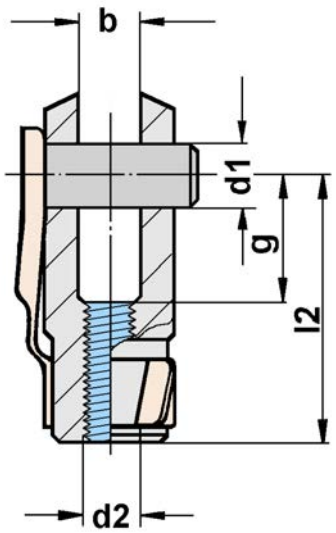

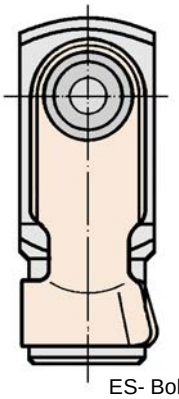

ES- Bolzen
lose beigelegt

GABELGELENKE MIT ES-BOLZEN

HEYD BESTELL-NR.	Abmessungen in mm								ES-BOLZEN
	GR¥ ÇE	a	b	g	l2	d2	d1 H9/h11	kg/Stk.	GR¥ ÇE
917512000B -00	4 x 08	8	4	8	16	M 4	4	0,0065	4 x 8
917512020B -00	5 x 10	10	5	10	20	M 5	5	0,0118	5 x 10
917512030B -00	5 x 20	10	5	20	30	M 5	5	0,0154	5 x 20
917512040B -00	6 x 12	12	6	12	24	M 6	6	0,0195	6 x 12
917512050B -00	6 x 24	12	6	24	36	M 6	6	0,0253	6 x 24
917512060B -00	8 x 16	16	8	16	32	M 8	8	0,0471	8 x 16
917512070B -00	8 x 32	16	8	32	48	M 8	8	0,0625	8 x 32
917512080B -00	10 x 20	20	10	20	40	M 10	10	0,0924	10 x 20
917512090B -00	10 x 40	20	10	40	60	M 10	10	0,1225	10 x 40
917512100B -00	12 x 24	24	12	24	48	M 12	12	0,1530	12 x 24
917512110B -00	12 x 48	24	12	48	72	M 12	12	0,2041	12 x 48
917512120B -00	14 x 28	27	14	28	56	M 14	14	0,2250	14 x 28
917512130B -00	14 x 56	27	14	56	85	M 14	14	0,3070	14 x 56
917512140B -00	16 x 32	32	16	32	64	M 16	16	0,3460	16 x 32
917512150B -00	16 x 64	32	16	64	96	M 16	16	0,4720	16 x 64
917512170B -00	20 x 40	40	20	40	80	M20	20	0,6800	20 x 40

Oberflª chenbehandlung:
Normalausf¿hrung -00 blank, geº lt
-05 blau verzinkt
-10 gelb verzinkt
Weitere Oberflª chenbehandlungen auf Anfrage.

Werkstoff: GABELKOPF = Automatenstahl
Werkstoff: ES FEDER = Federstahl gehª rtet und angelassen
Werkstoff: ES BOLZEN = Automatenstahl

ES-Bolzen
Bild klicken